ВВЕДЕНИЕ В АРХИТЕКТУРУ ЭВМ

Центральный процессор

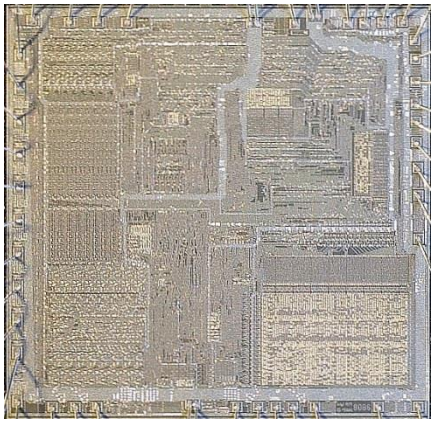

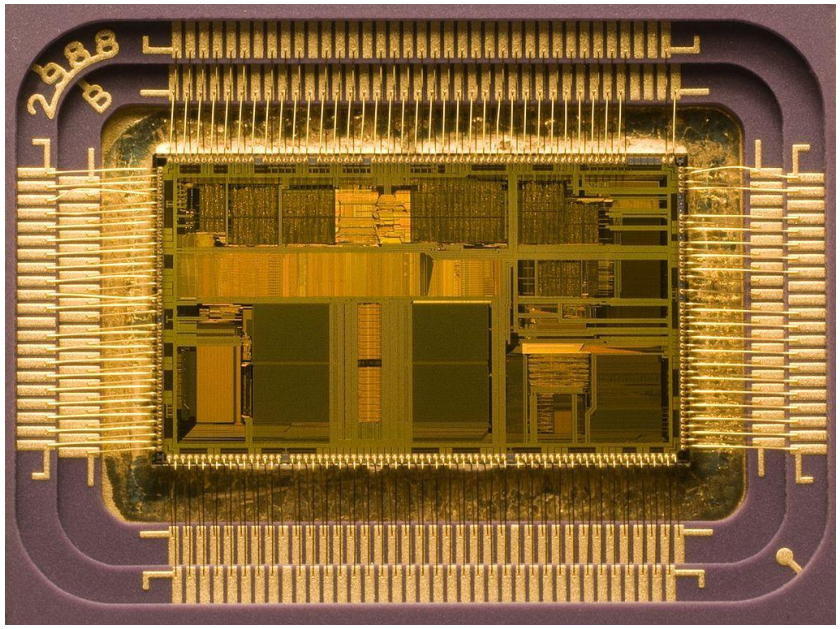

Память

4X64

NCP
NC5642
256MB
PC2700
DDR
WE
256MB

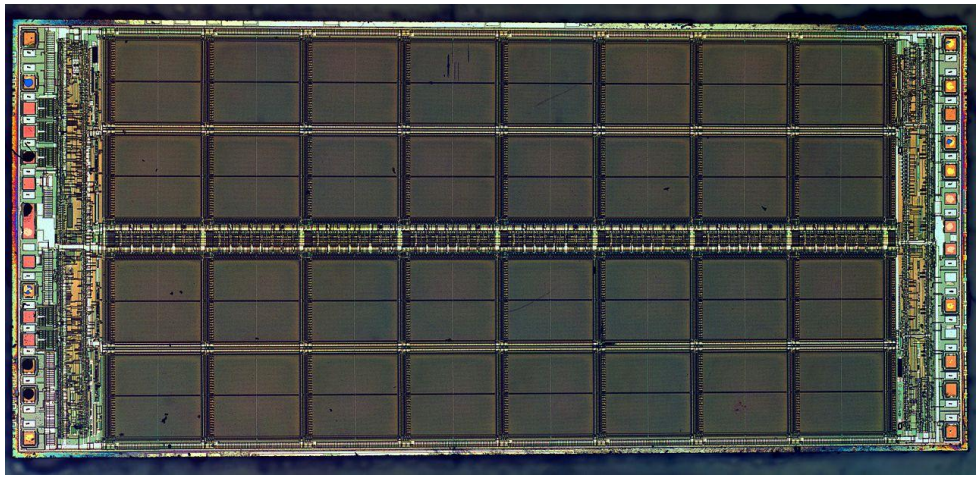

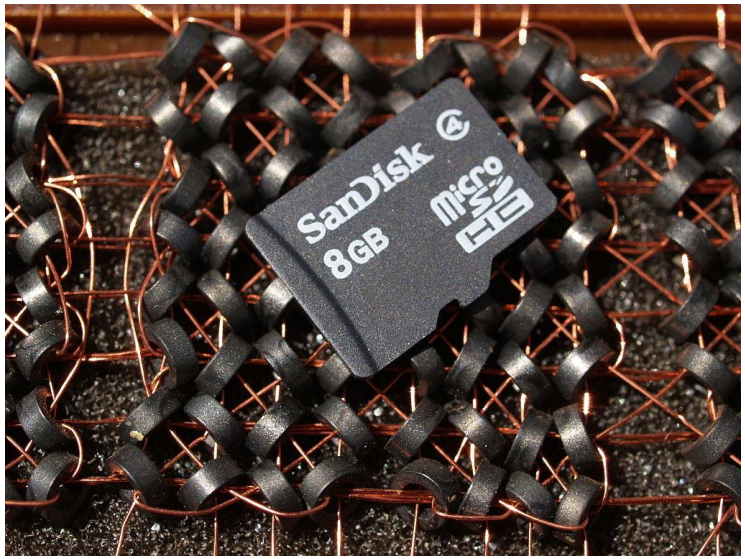
SanDisk
8GB
micro SD HC

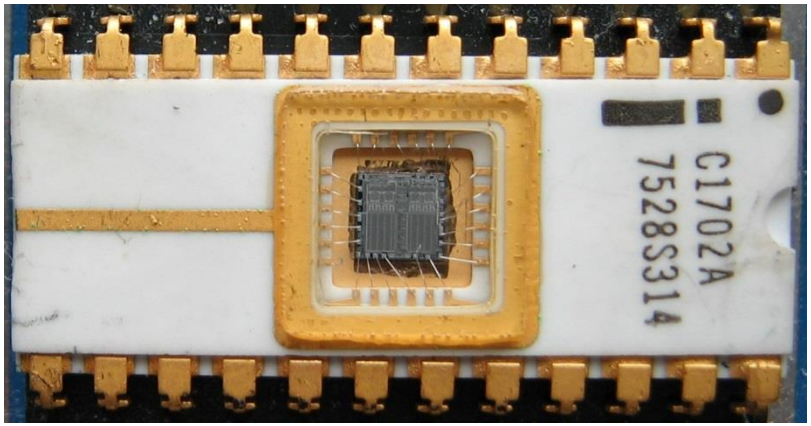
C1702A
7528S314

Регистры современного процессора архитектуры x86

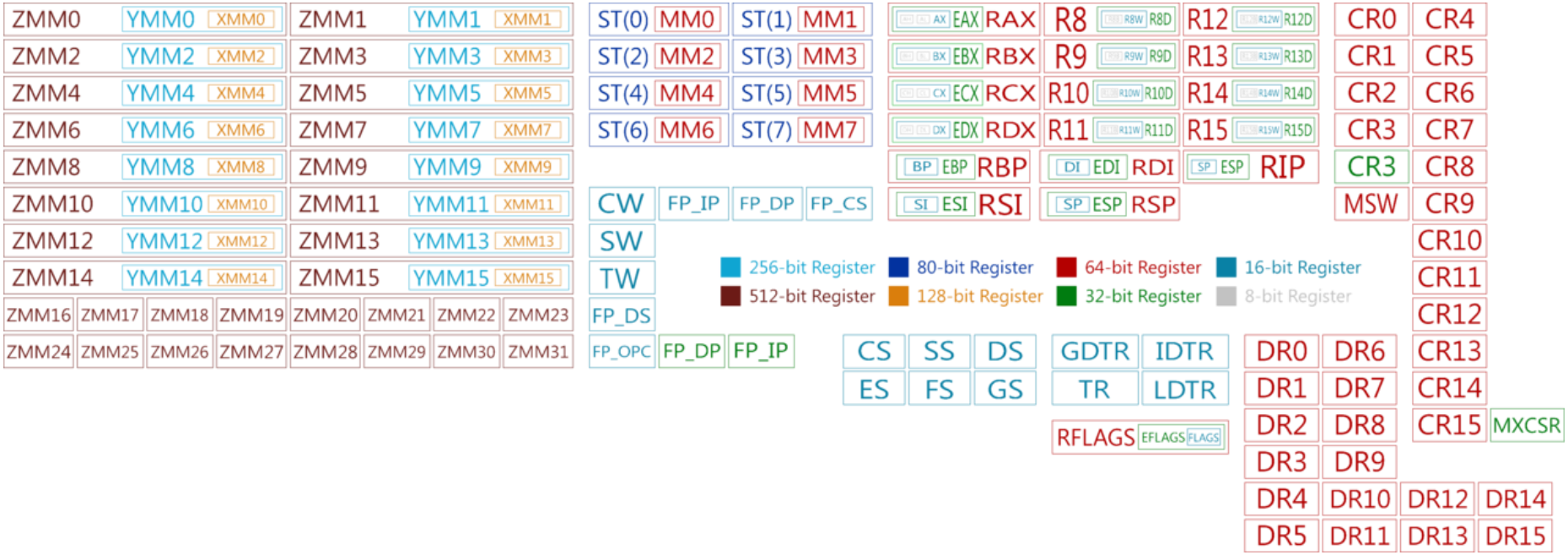
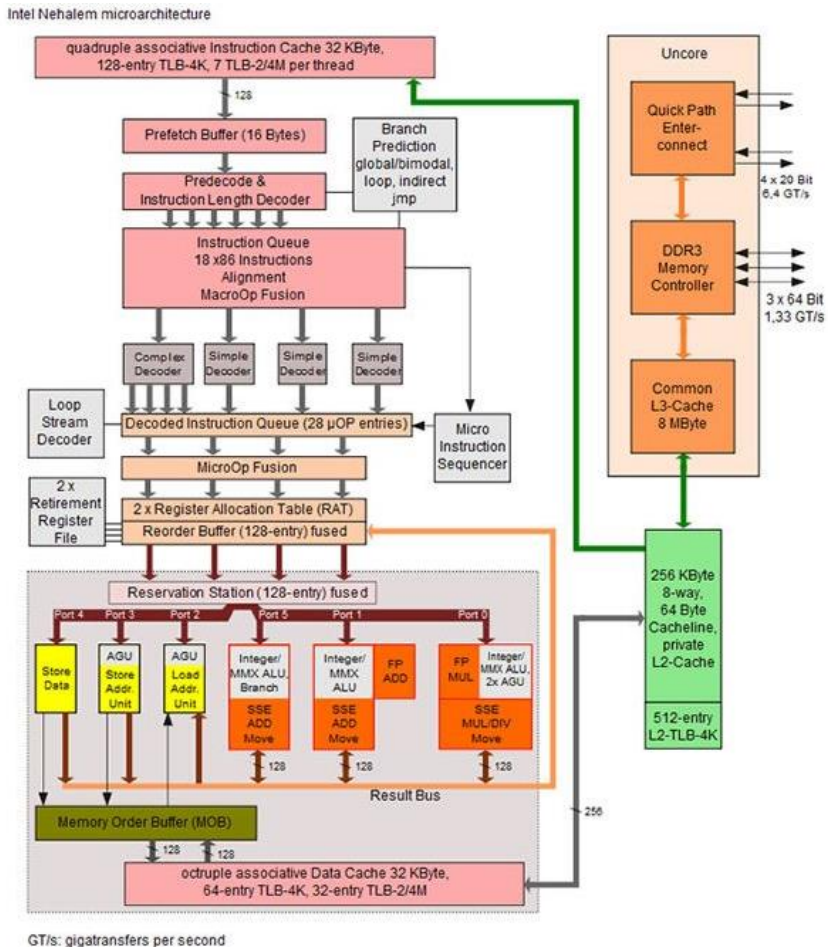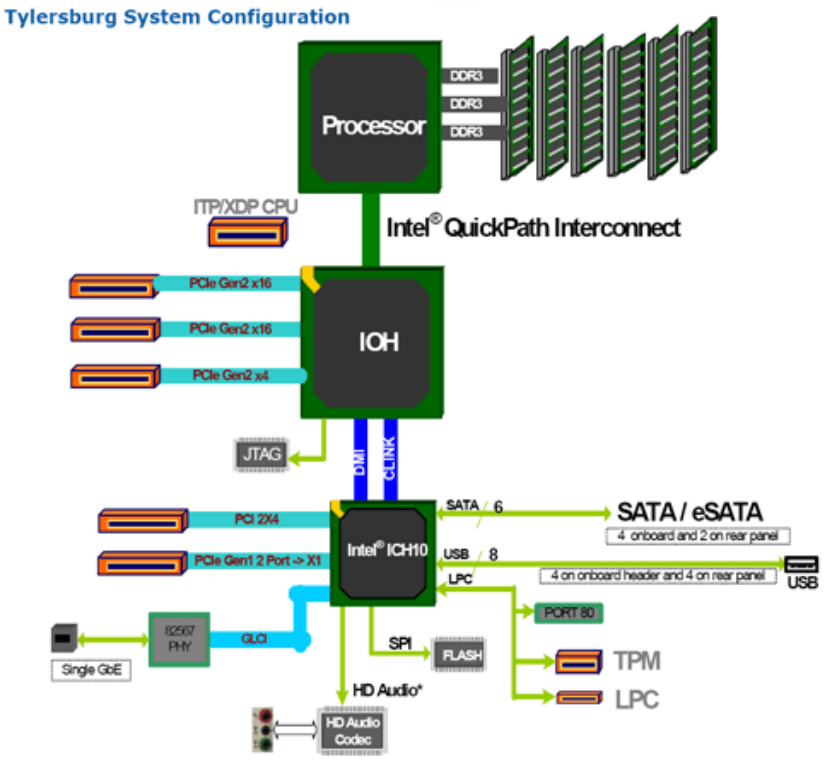
Архитектуры современных ЭВМ